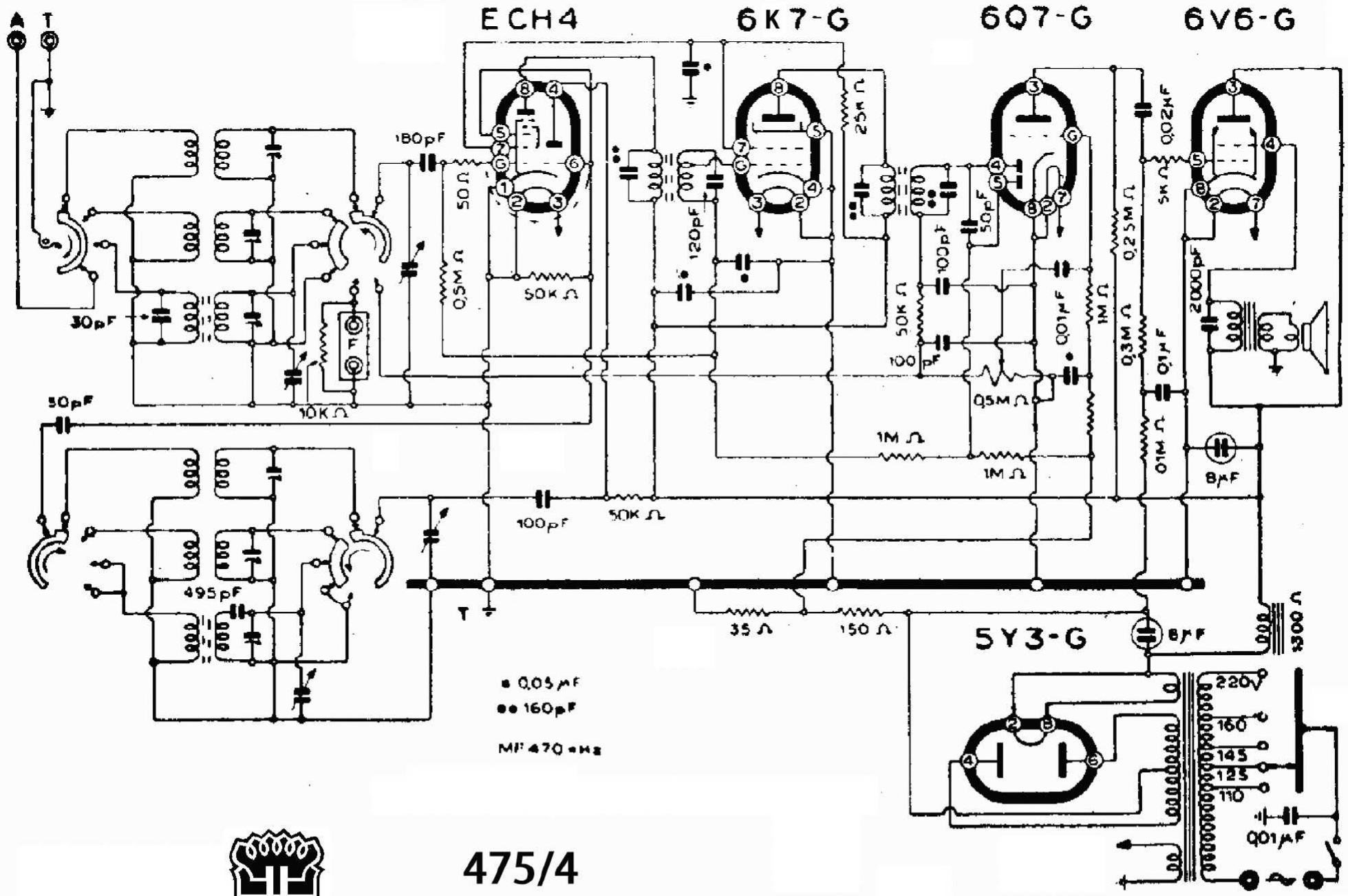

475/4

SOC. p. AZ. LUIGI COZZI DELL'AQUILA
MILANO